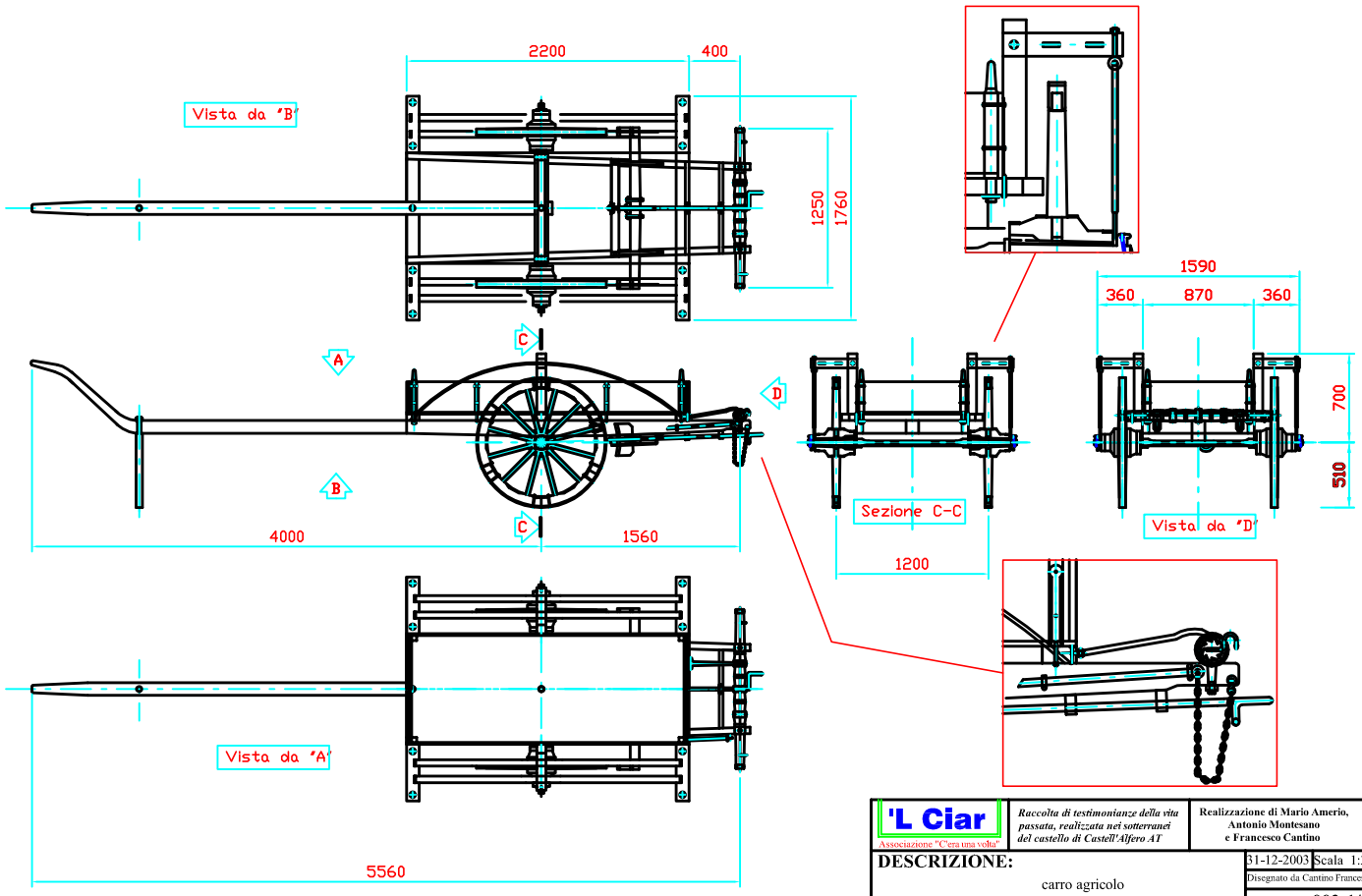

'L Clar Associazione "C'era una volta"	*Raccolta di testimonianze della vita passata, realizzata nei sotterranei del castello di Castell'Alfero AT*	**Realizzazione di Mario Amerio, Antonio Montesano e Francesco Cantino**
DESCRIZIONE: carro agricolo		31-12-2003 Scala 1:33 Disegnato da Cantino Francesco
PROPRIETARIO DELL'OGGETTO RAPPRESENTATO Cantino Francesco		DIS. N° **002-1/3**
NOTE		Questo disegno è a disposizione di chiunque lo voglia riprodurre. Non serve una nostra autorizzazione.

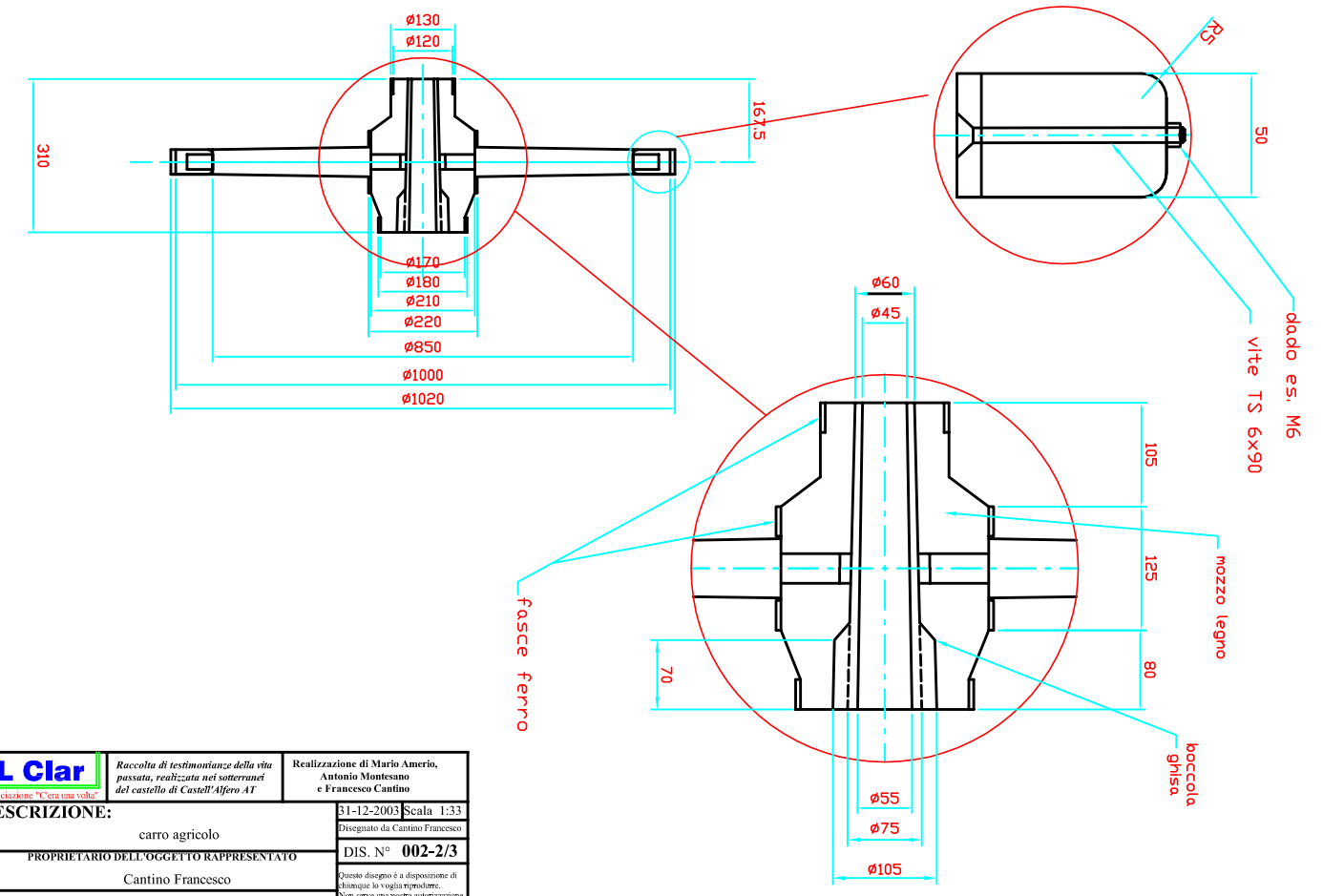

'L Clar Associazione "C'era una volta"	*Raccolta di testimonianze della vita passata, realizzata nei sotterranei del castello di Castell'Alfero AT*	**Realizzazione di Mario Amerio, Antonio Montesano e Francesco Cantino**
DESCRIZIONE: carro agricolo		31-12-2003 Scala 1:33 Disegnato da Cantino Francesco
PROPRIETARIO DELL'OGGETTO RAPPRESENTATO Cantino Francesco		DIS. N° **002-2/3**
NOTE		Questo disegno è a disposizione di chiunque lo voglia riprodurre. Non serve una nostra autorizzazione.