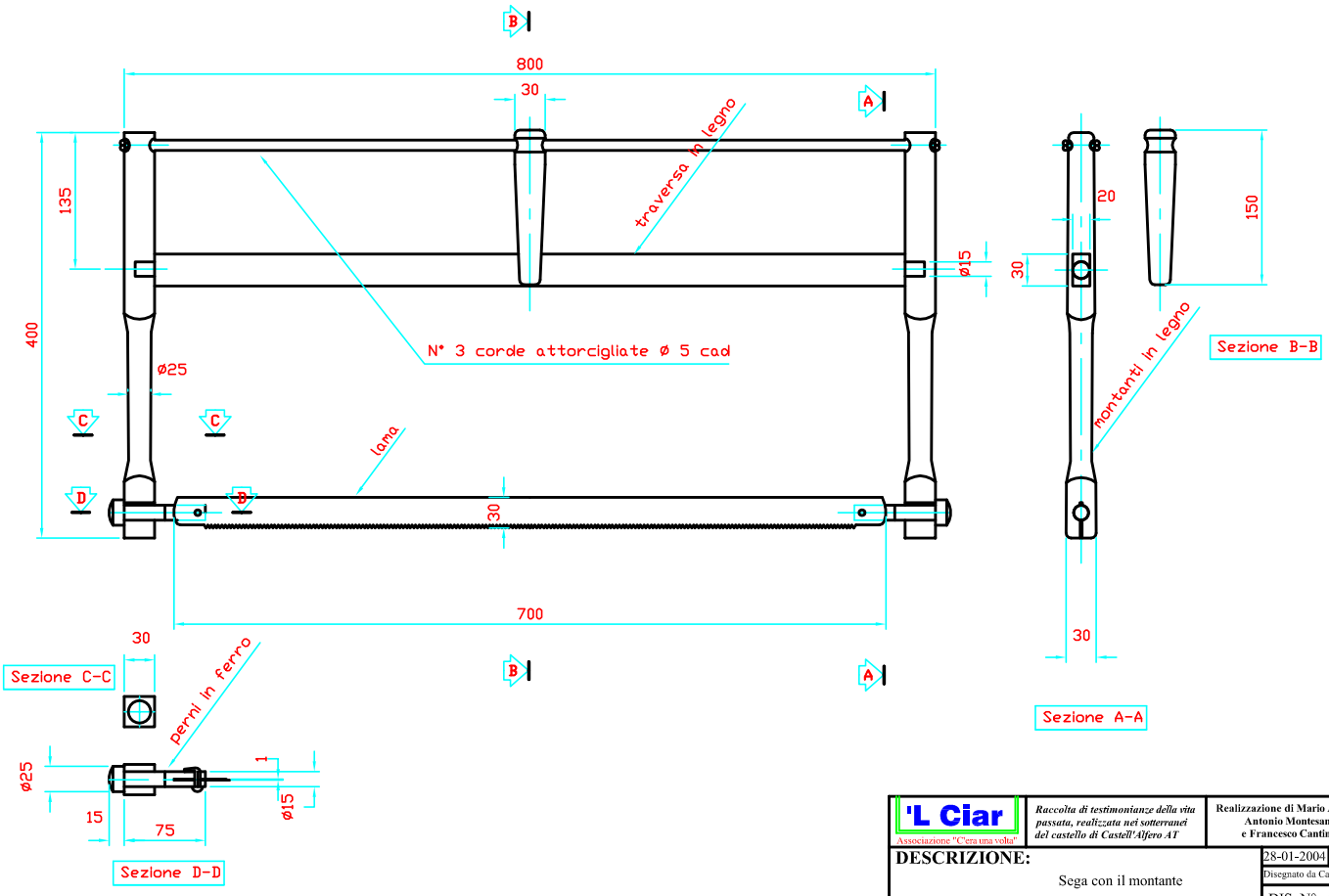

'L Ciar Associazione "C'era una volta"	*Raccolta di testimonianze della vita passata, realizzata nei sotterranei del castello di Castell'Alfero AT*	**Realizzazione di Mario Amerio, Antonio Montesano e Francesco Cantino**
DESCRIZIONE: Sega con il montante		28-01-2004 Scala 1:5 Disegnato da Cantino Francesco
PROPRIETARIO DELL'OGGETTO RAPPRESENTATO Cantino Francesco		DIS. N° **006-1/1**
NOTE		Questo disegno è a disposizione di chiunque lo voglia riprodurre. Non serve una nostra autorizzazione.