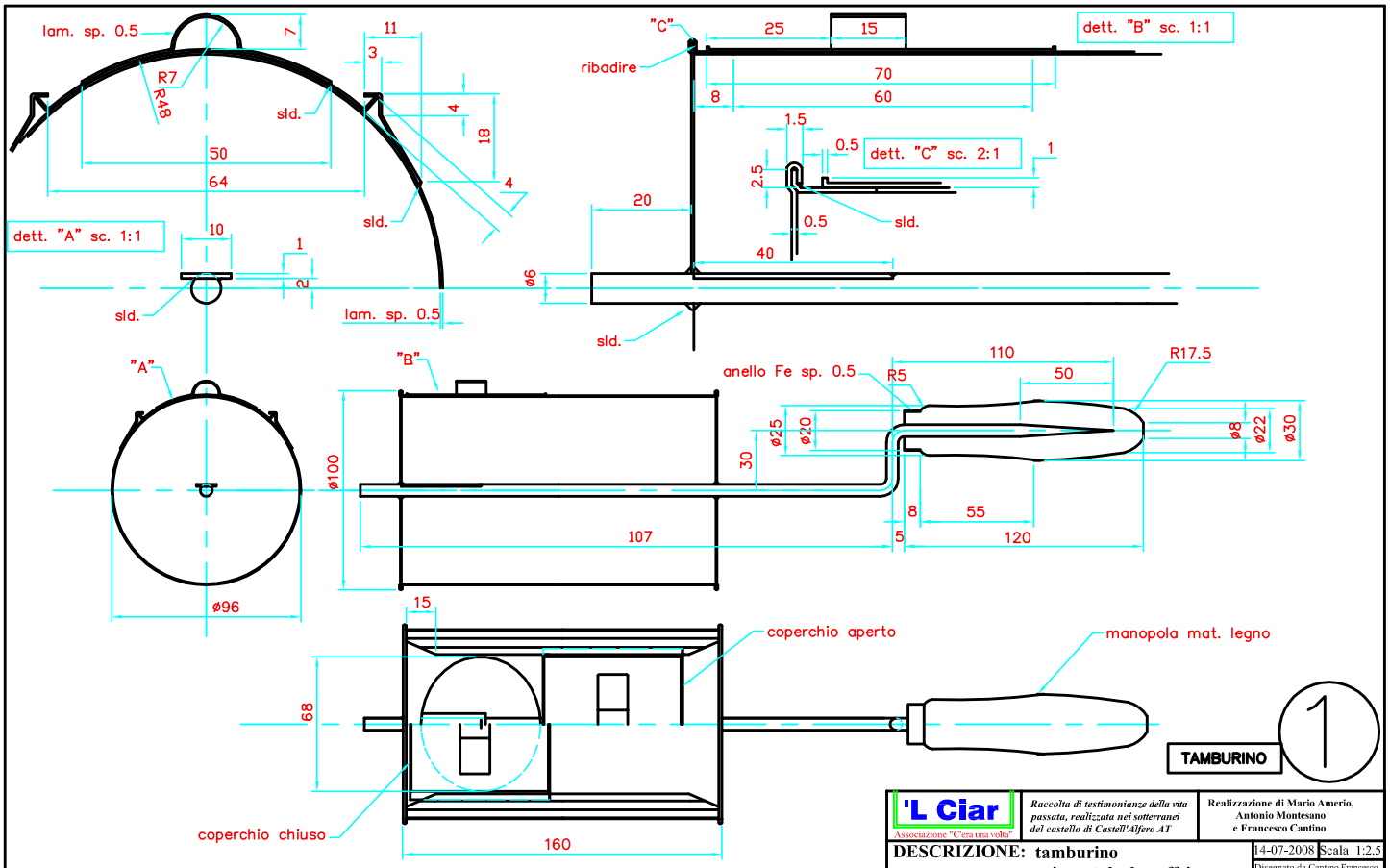

'L Ciar — Associazione "C'era una volta"	*Raccolta di testimonianze della vita passata, realizzata nei sotterranei del castello di Castell'Alfero AT*	Realizzazione di Mario Amerio, Antonio Montesano e Francesco Cantino
DESCRIZIONE: tamburino orizzontale da caffe'		14-07-2008 Scala 1:2.5
		Disegnato da Cantino Francesco
PROPRIETARIO DELL'OGGETTO RAPPRESENTATO: Cantino Francesco		DIS. N° 044-2/3
NOTE: mat. lamiera Fe		Questo disegno è a disposizione di chiunque lo voglia riprodurre. Non serve una nostra autorizzazione.

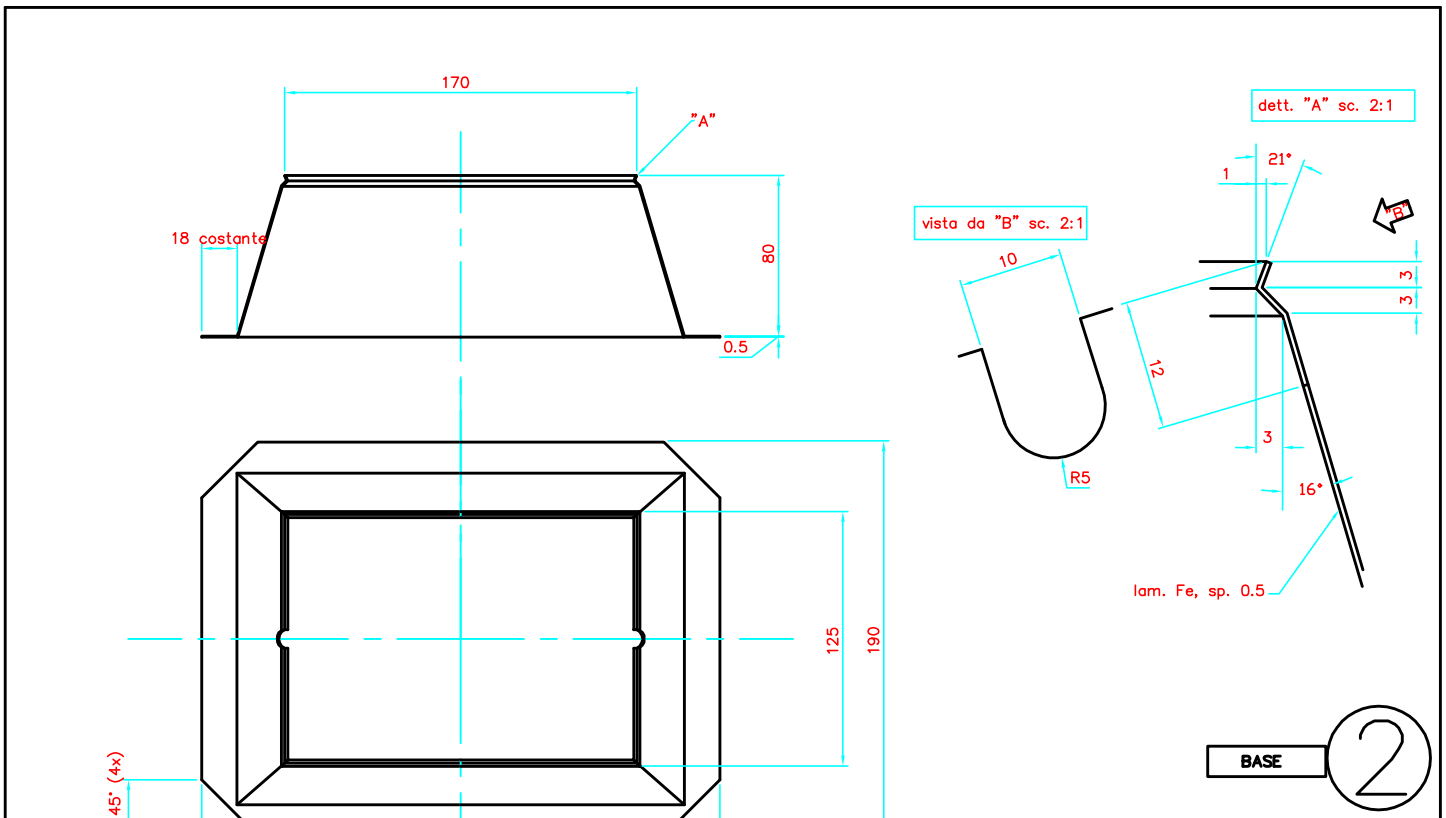

'L Ciar — Associazione "C'era una volta"	*Raccolta di testimonianze della vita passata, realizzata nei sotterranei del castello di Castell'Alfero AT*	Realizzazione di Mario Amerio, Antonio Montesano e Francesco Cantino
DESCRIZIONE: tamburino orizzontale da caffe'		14-07-2008 Scala 1:2.5
		Disegnato da Cantino Francesco
PROPRIETARIO DELL'OGGETTO RAPPRESENTATO: Cantino Francesco		DIS. N° 044-3/3
NOTE: mat. lamiera Fe		Questo disegno è a disposizione di chiunque lo voglia riprodurre. Non serve una nostra autorizzazione.