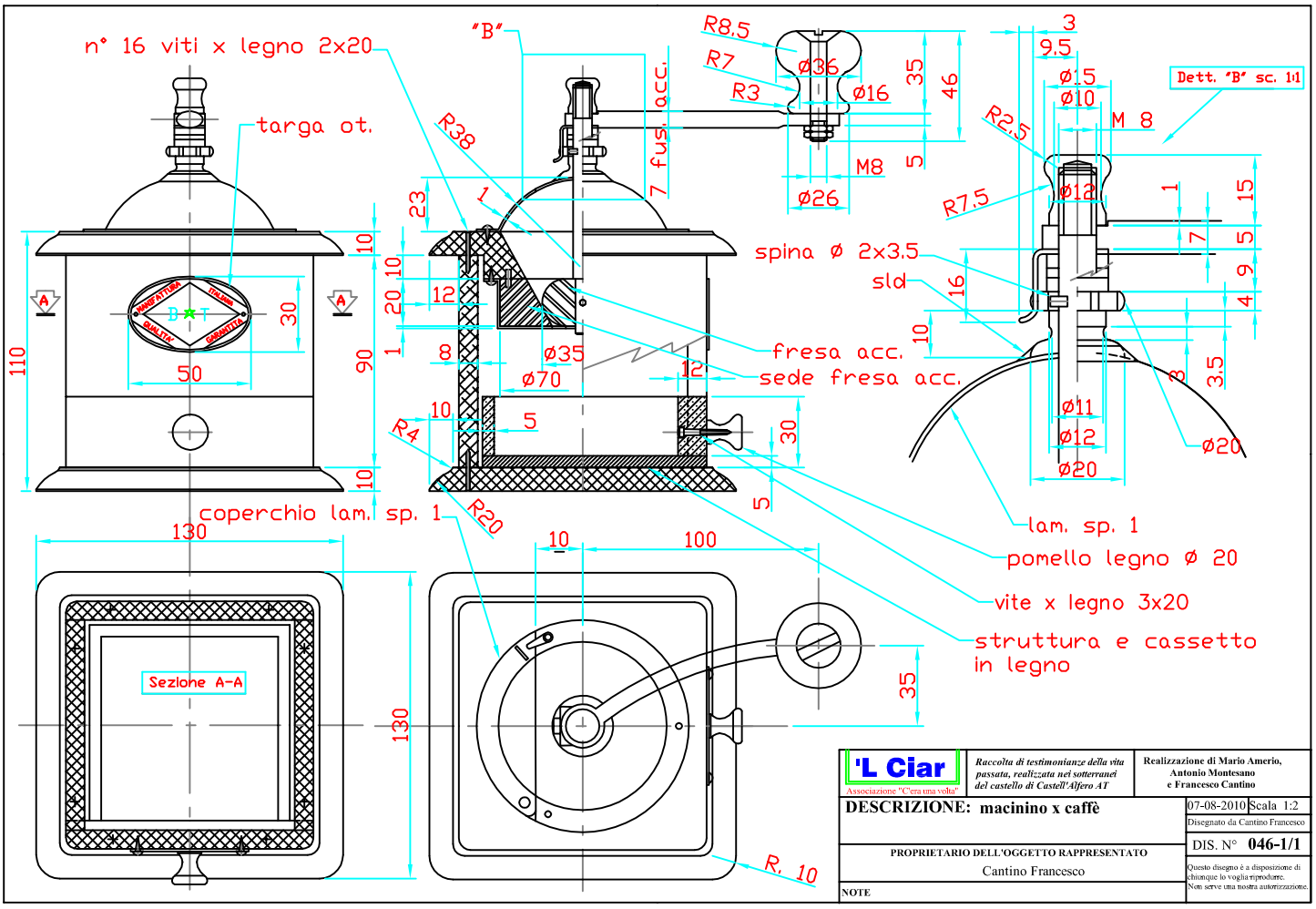
n° 16 viti x legno 2x20
targa ot.
"B"
R38
7 fus. acc.
R8.5
R7
R3
ø36
ø16
35
46
M8
5
ø26
3
9.5
ø15
ø10
M 8
Dett. "B" sc. 1:1
R2.5
R7.5
ø12
1
15
7
5
9
4
spina ø 2x3.5
sld
16
10
3.5
8
ø11
ø12
ø20
ø20
23
1
10
20
12
8
ø35
ø70
12
fresa acc.
sede fresa acc.
30
5
R4
R20
110
90
50
30
coperchio lam. sp. 1
130
130
10
100
35
R. 10
lam. sp. 1
pomello legno ø 20
vite x legno 3x20
struttura e cassetto in legno
Sezione A-A
'L Ciar
Associazione "C'era una volta"
Raccolta di testimonianze della vita passata, realizzata nei sotterranei del castello di Castell'Alfero AT
Realizzazione di Mario Amerio, Antonio Montesano e Francesco Cantino
DESCRIZIONE: macinino x caffè
07-08-2010
Scala 1:2
Disegnato da Cantino Francesco
DIS. N° 046-1/1
PROPRIETARIO DELL'OGGETTO RAPPRESENTATO
Cantino Francesco
NOTE
Questo disegno è a disposizione di chiunque lo voglia riprodurre. Non serve una nostra autorizzazione.