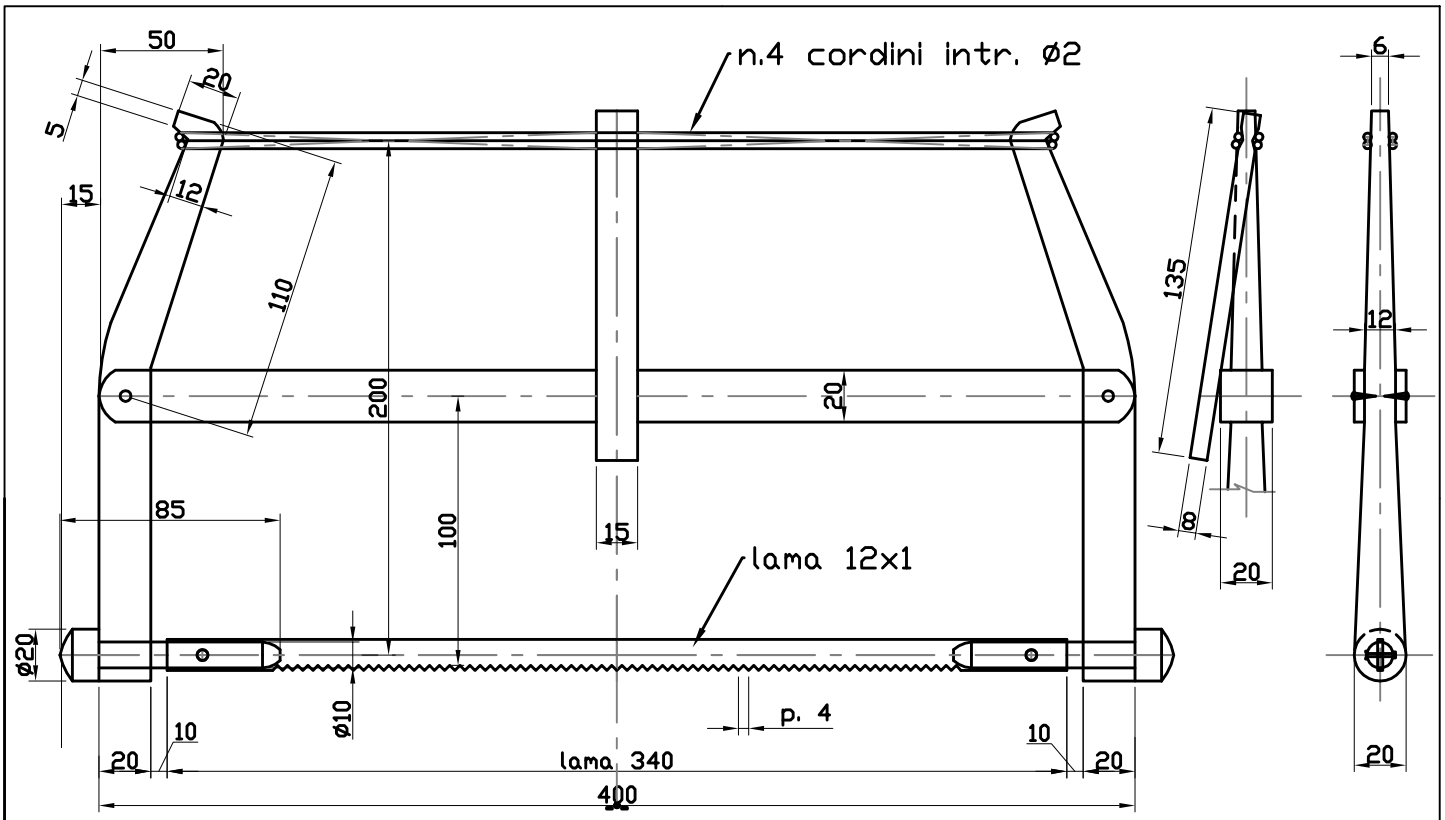

LUOGO DELLA MEMORIA	FRINCO - ex Chiesa Confraternita di San Bernardino	Raccolta di testimonianze del passato
		28.05.2017 Scala 1:2
		Disegnato da Cantino Francesco
		DIS. N° **070 -1/1**
DESCRIZIONE: Seghetto con piccolo telaio in legno		Questo disegno è a disposizione di chiunque lo voglia riprodurre. Non serve una nostra autorizzazione.
NOTE: legno + lama C40		