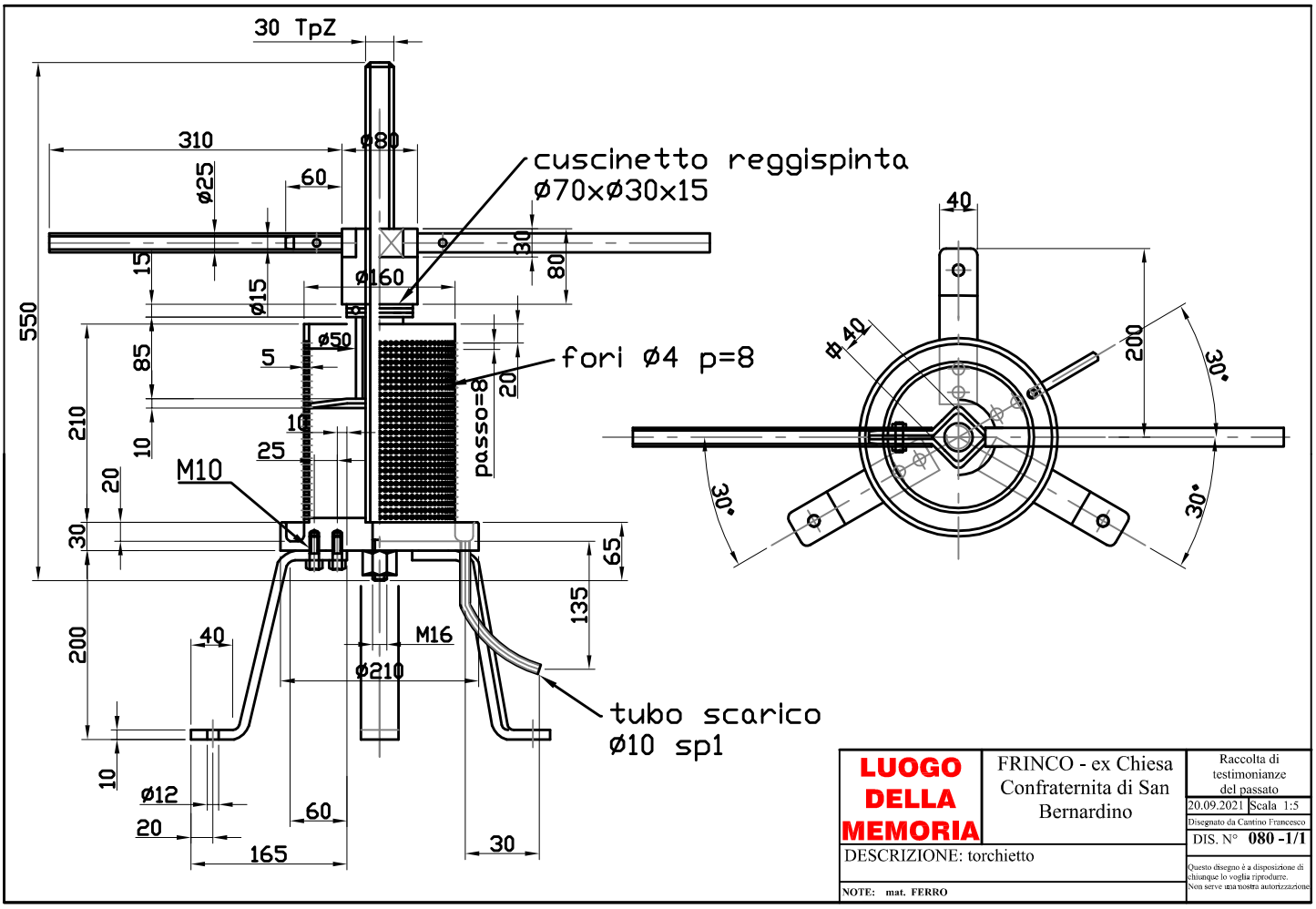

LUOGO DELLA MEMORIA	FRINCO - ex Chiesa Confraternita di San Bernardino	Raccolta di testimonianze del passato
		20.09.2021 Scala 1:5
		Disegnato da Cantino Francesco
DESCRIZIONE: torchietto		DIS. N° **080 -1/1**
NOTE: mat. FERRO		Questo disegno è a disposizione di chiunque lo voglia riprodurre. Non serve una nostra autorizzazione